K600/4

CARACTERÍSTICAS

- FÁCIL DE INSTALAR Y CALIBRAR
- VERSÁTIL
- ALTA PRECISIÓN

El medidor PIUSI K600/4 es un medidor de piñones ovalados adecuado para supervisar el suministro de combustibles. Esta versión especial es particularmente idónea para todas las aplicaciones del sector industrial.

RENDIMIENTO

15-150 L/MIN	20 BAR FUNCIONAMIENTO MÁX
CAUDAL	PRESIÓN
± 0,5%	0,2%
PRECISIÓN	REPETIBILIDAD

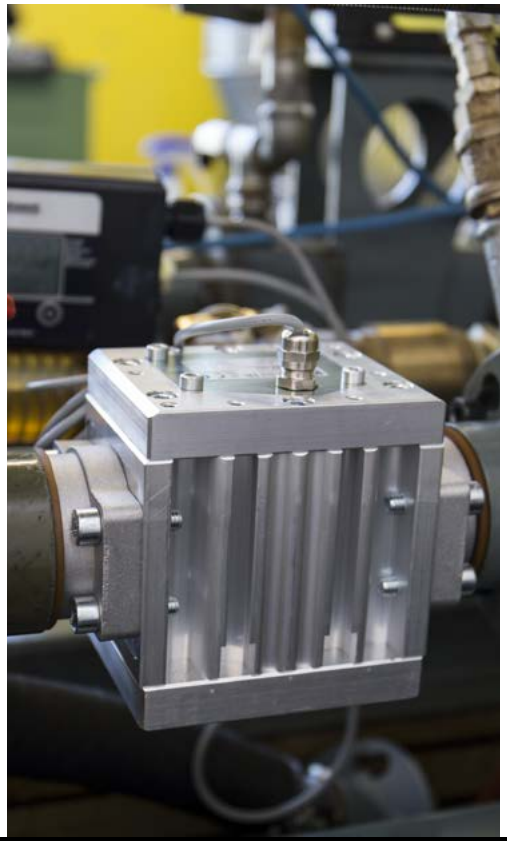

K600/4

K600/4 PULSER

PACKAGING

CÓDIGO	PESO		PACKAGING		
	KG	LBS	MM	PULGADAS	UDS./CAJA
MEDIDORES					
00049700A	3,2	7	200X120X140	7,9X4,7X5,5	1
PULSER					
000473000	3,2	7	200X120X140	7,9X4,7X5,5	1

GRÁFICO

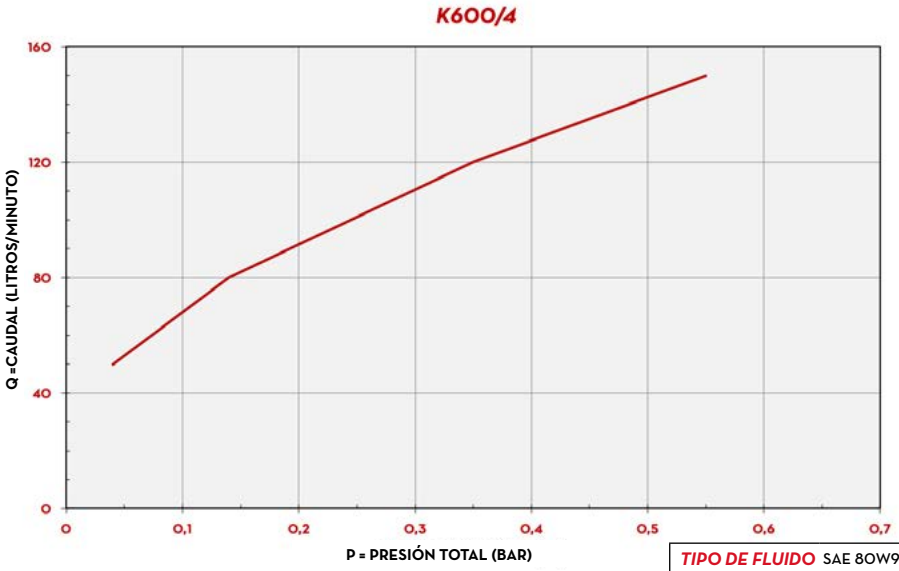

TIPO DE FLUIDO	SAE 80W90
TEMPERATURA	20°C

CONTENIDO DE LA CAJA

- MEDIDOR K600/4
- BRIDAS
- MANUAL DE INSTRUCCIONES

DETALLES

PANTALLA DE 5 DÍGITOS

PIÑONES OVALADOS

DIMENSIONES

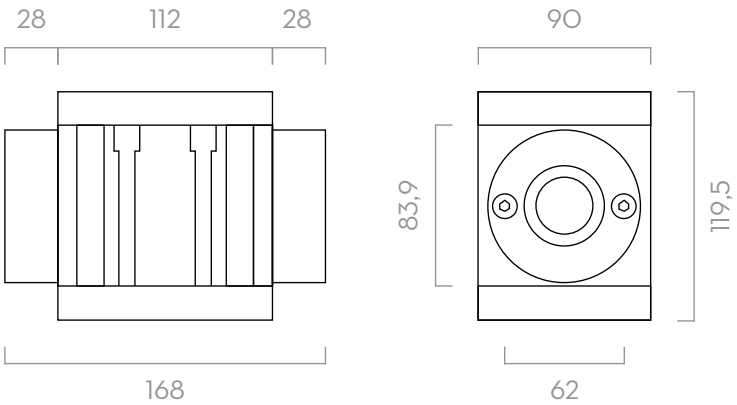

Las dimensiones se expresan en milímetros

MATERIALES

- CUERPO: ALUMINIO
- ENGRANAJES: TECNOPOLÍMERO

FICHA TÉCNICA

CÓDIGO	DESCRIPCIÓN	TIPO DE FLUIDO	CAUDAL		PULSER		PRESIÓN		PILAS	BRIDA	ENTRADA/ SALIDA	FILTRO DE ENTRADA
			L/MIN	GPM	P/L	GPM	BAR	PSI	N°2 X 1,5V (UNCLUIDO)			
MEDIDORES												
00049700A	K600/4	A B D O	15 - 150	3,9 - 39	-	-	20	284	SÍ	SÍ	1 1/2" BSP	SÍ
PULSER												
000473000	K600/4 PULSER	A B D O	15 - 150	3,9 - 39	26	98	20	300	NO	SÍ	1 1/2"	SÍ

SE PUEDE PEDIR EN VERSIÓN NPT