GREASTER

CARACTERÍSTICAS

- ALTA PRESIÓN
- PEQUEÑO TAMAÑO
- FÁCIL DE CALIBRAR
- PILAS ESTÁNDAR AAA
- CONTADOR DOBLE
- PALANCA DE BLOQUEO INTEGRADA
- AJUSTABLE A UMA
- RACOR GIRATORIO

GREASTER es la reconocida respuesta de PIUSI a todas las necesidades de medición de grasa con una pistola. Además de un práctico mango, esta pistola cuenta con una versión integrada del medidor K200 de PIUSI.

RENDIMIENTO

HASTA	MAX
2,5 KG/MIN	550 BAR
CAUDAL	PRESIÓN DE FUNCIONAMIENTO

± 3%

PRECISIÓN

GREASTER

PACKAGING

CÓDIGO	PESO		PACKAGING			
	KG	LBS	MM	PULGADAS	UDS. /PALÉ	UDS. /CAJA
F0043000A	2,3	5,1	310X170X55	12,2X6,7X2,2		1
F0043002A	2,6	5,7	310X170X55	12,2X6,7X2,2		1
F0043100A	2,3	5,1	310X170X55	12,2X6,7X2,2		1
F0043600A	0,5	1,1	310X170X55	12,2X6,7X2,2		1

AIRE | ANTICONGELANTE | AdBlue® | BIODIÉSEL | DIÉSEL | ALIMENTOS | GASOLINA | GRASA | QUEROSENO | ACEITE | AGUA | LIMPIAPARABRISAS

GRÁFICO

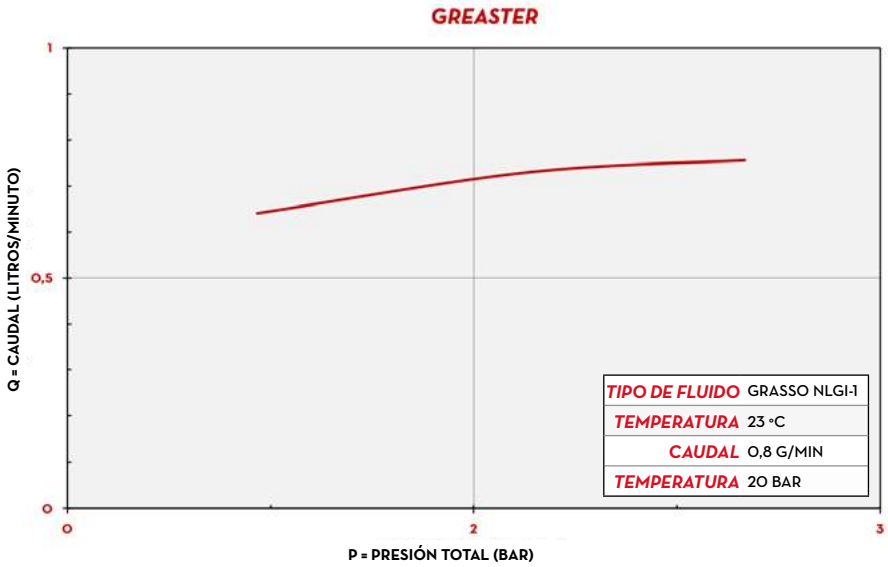

CONTENIDO DE LA CAJA

- PISTOLA GREASTER
- MANUAL DE INSTRUCCIONES

DETALLES

BOTÓN DE REINICIO/ CALIBRACIÓN

ENGRANAJES OVALES

PANTALLA MULTIFUNCIÓN

DIMENSIONES

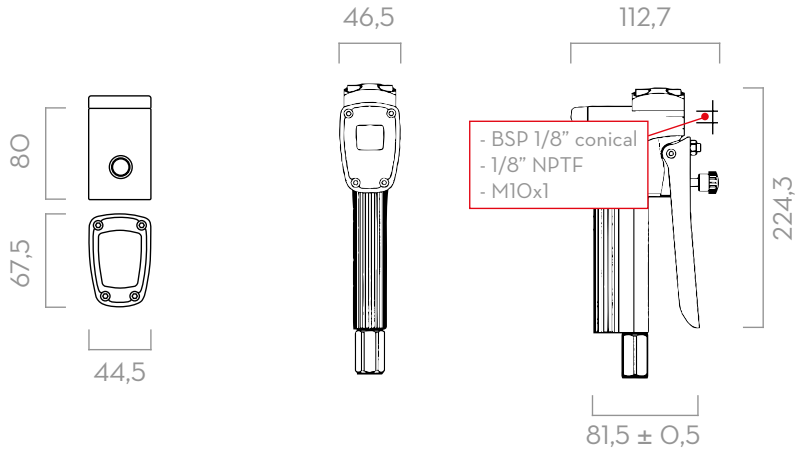

Las medidas se expresan en milímetros

MATERIALES

- CUERPO DE LA PISTOLA: ALUMINIO
- VÁLVULA: ACERO
- CUERPO DEL MEDIDOR: ALUMINIO
- ENGRANAJES: TECNOPOLÍMERO

FICHA TÉCNICA

CÓDIGO	DESCRIPCIÓN	TIPO DE FLUIDO	BOQUILLA RÍGIDA	RACOR GIRATORIO EN Z	LOTE TOTAL	ACUMULADO TOTAL	CAUDAL		PRESIÓN DE AIRE		ENTRADA	SALIDA
							KG/MIN	LB/MIN	BAR	PSI		
F0043000A	GREASTER 1/4" BSP GR/KG W/O SPOUT	G	-	-	GR	KG	0,1 - 2,5	0,2 - 5,5	550	-	1/4" BSP	1/8" BSP
F0043002A	GREASTER 1/4" BSP GR/KG - M10X1 OUT	G	-	-	GR	KG	0,1 - 2,5	0,2 - 5,5	550	-	1/4" BSP	M 10X1
F0043100A	GREASTER 1/4" BSP GR/KG W/RIGID SPOUT	G	SÌ	SÌ	GR	KG	0,1 - 2,5	0,2 - 5,5	550	-	1/4" BSP	M 10X1
F0043600A	GREASTER 1/4" NPT OZ/LB W/RIGID SPOUT	G	-	-	GR	KG	0,1 - 2,5	0,2 - 5,5	550	-	1/8" BSP	1/8" BSP

SE PUEDE PEDIR EN VERSIÓN OZ/LB